Mitigeur de lavabo automatique BLACK BINOPTIC MIX

Réf. 398MCHB

Secteur, H. 250 mm

DESCRIPTION

Mitigeur de lavabo automatique BLACK BINOPTIC MIX - Réf. 398MCHB

Mitigeur de lavabo électronique noir mat sur vasque :
Boîtier électronique IP65 indépendant.
Alimentation secteur avec transfo 230/12 V.
Débit préréglé à 3 l/min à 3 bar, ajustable de 1,4 à 6 l/min.
Brise-jet antitartre.
Rinçage périodique paramétrable (préréglé à ~60 secondes toutes les 24 h après la dernière utilisation).
Détecteur de présence infrarouge actif optimisé en bout de bec.
Corps en laiton chromé.
Finition en chrome noir mat.
Flexibles PEX avec filtres et électrovannes M3/8".
Fixation renforcée par 2 tiges Inox.
Sécurité antiblocage en écoulement.
Bec à intérieur lisse et à faible contenance (limite les niches bactériennes).
Réglage de température latéral avec manette longue et butée de température réglable.
Hauteur de goutte : 250 mm, pour les vasques à poser.
Adapté aux PMR.
Garantie 30 ans.

AVANTAGES

- Économie d'eau de 90 %
- Hygiène : aucun contact manuel
- Aide au diagnostic par LED

CARACTÉRISTIQUES TECHNIQUES

Mitigeur de lavabo automatique BLACK BINOPTIC MIX - Réf. 398MCHB
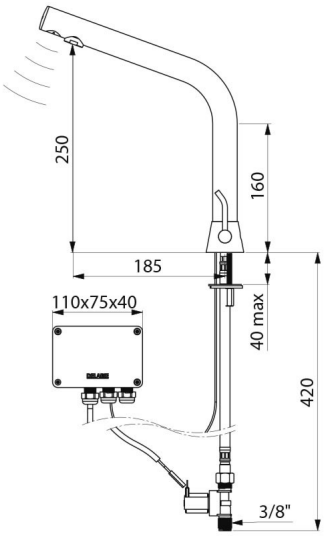
Alimentation	Secteur 230/12 V
Raccordement	M3/8"
Technologie	Électronique
Hauteur de goutte	250 mm
Longueur de bec	185 mm
Débit	3 l/min
Finition	Chrome noir mat
Normes	ACS CE
Garantie	30 ANS GARANTIE