Combiné de prélavage noir sans robinetterie avec colonne courte

Réf. 433622

Avec robinet de puisage et bec tube orientable

DESCRIPTION

Combiné de prélavage noir sans robinetterie avec colonne courte - Réf. 433622

Combiné de prélavage noir sans robinetterie adapté à un usage intensif en cuisines professionnelles.
Robinet de puisage avec bec tube orientable L.200.
- Plein débit en 1/4 de tour.
- Tête à clapet à mécanisme renforcé avec manette ergonomique.
Douchette à jet réglable noire avec débit 9 l/min en sortie (réf. 433010).
Douchette à diffuseur antitartre et embout antichoc.
Flexible armé L.0,95 m noir qualité alimentaire.
Colonne courte 3/4" en laiton pour robinetterie murale.
Collier mural réglable.
Ressort-guide Inox.
Garantie 30 ans.
Ce modèle de combiné, sans robinetterie, est composé de pièces détachées pour la rénovation des dispositifs de prélavage.

AVANTAGES

- Raccord tournant antitorsion et blindage PVC
- Confort : manette ergonomique, bec orientable
- Hygiène : flexible en PVC, douchette antitartre
- Résistance élevée : flexible haute performance

CARACTÉRISTIQUES TECHNIQUES

Combiné de prélavage noir sans robinetterie avec colonne courte - Réf. 433622
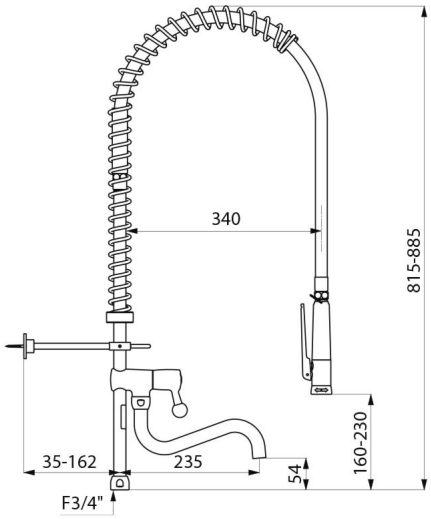
Raccordement	3/4"
Hauteur	815-885 mm
Hauteur de goutte	160-230 mm
Débit	selon la robinetterie
Ecartement au mur	35-162 mm
Finition	Laiton chromé
Normes	ACS
Garantie	30 ANS GARANTIE
Réparabilité	50 ANS RÉPARABILITÉ